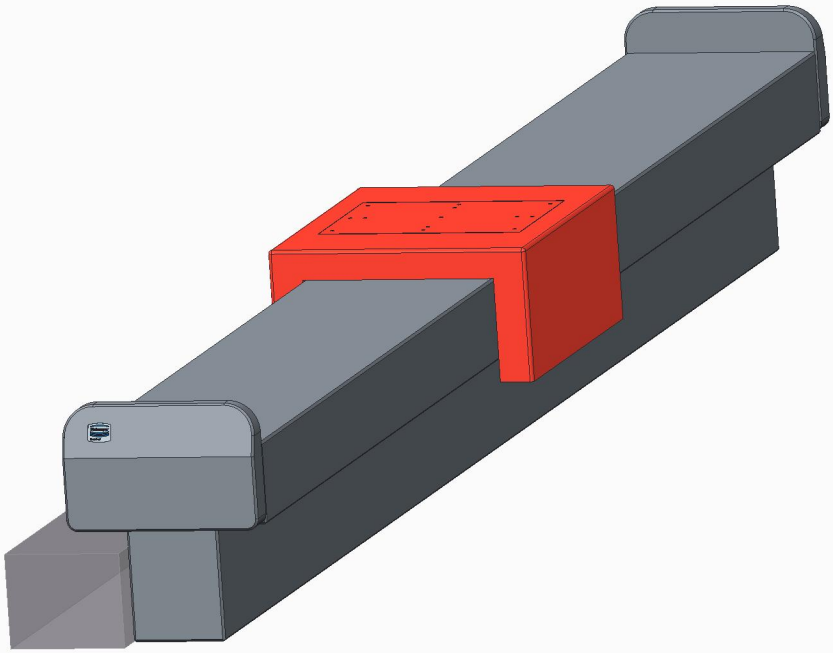

Variante:WEB_LA340_2000_____00011702